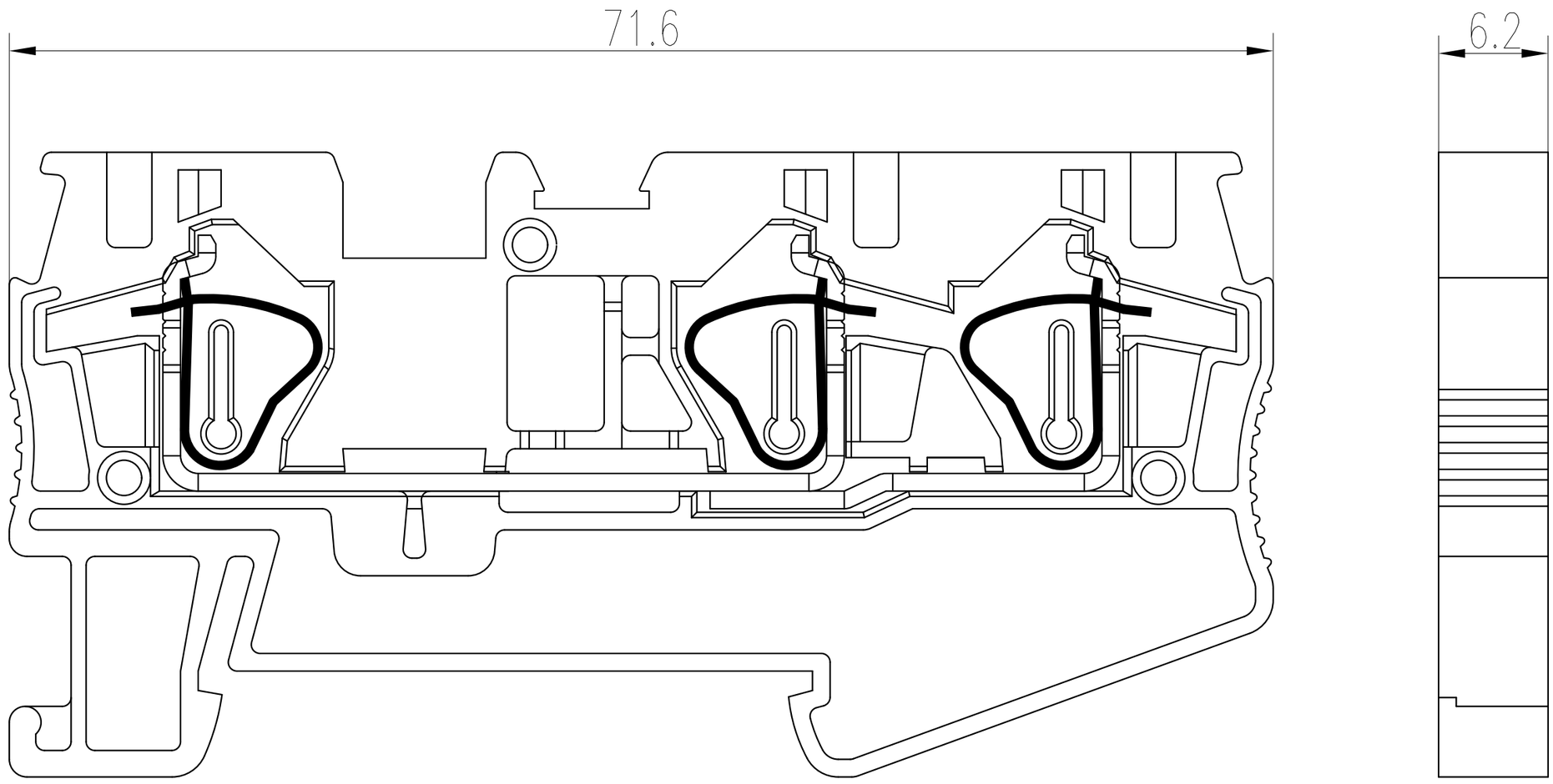

MTS-T04

815212